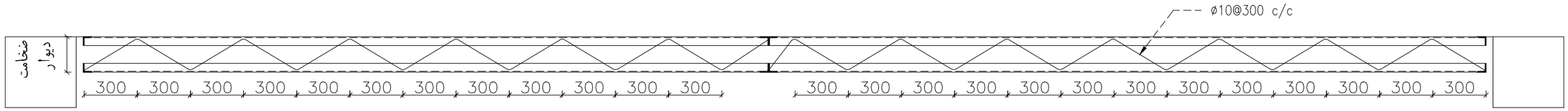

SECTION-A

Sc. 1:100

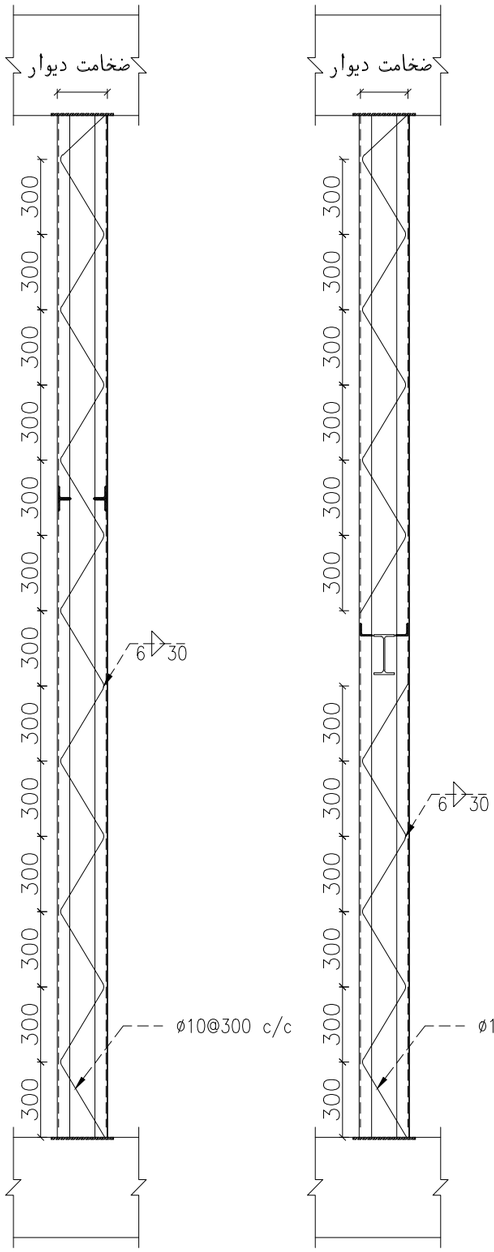

SECTION-B

Sc. 1:100

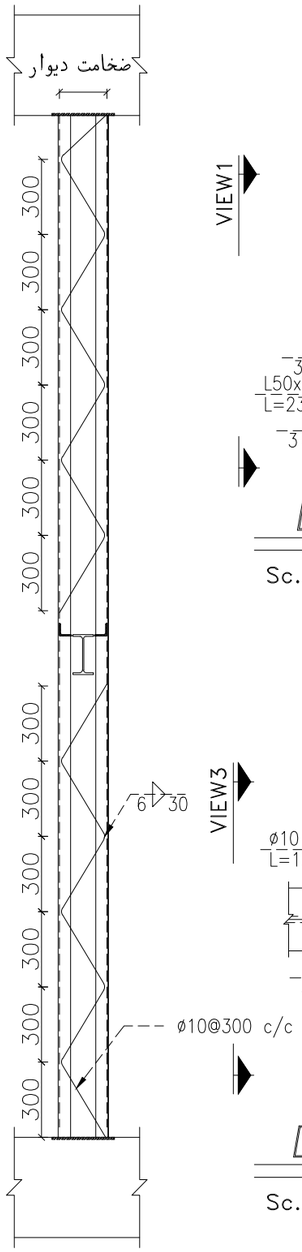

SECTION-C

Sc. 1:100

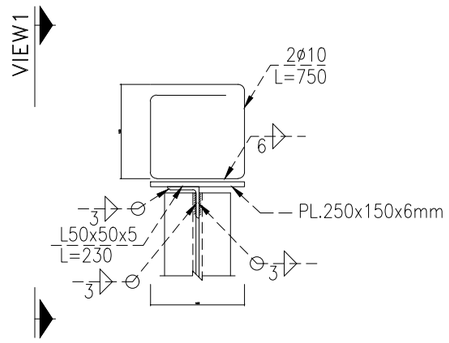

DETAIL-1

Sc. 1:10

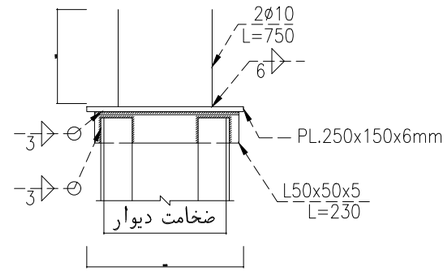

VIEW-1

Sc. 1:10

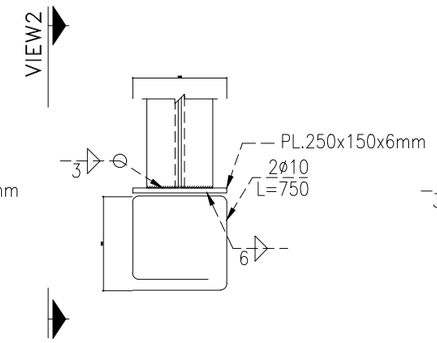

DETAIL-2

Sc. 1:10

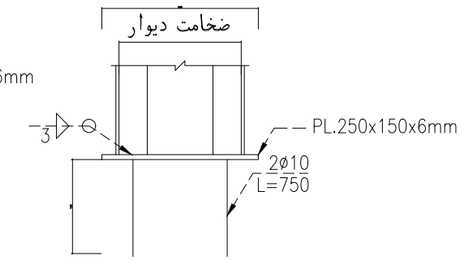

VIEW-2

Sc. 1:10

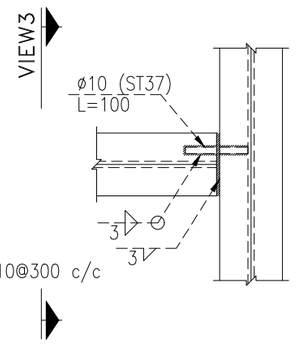

DETAIL-3

Sc. 1:10

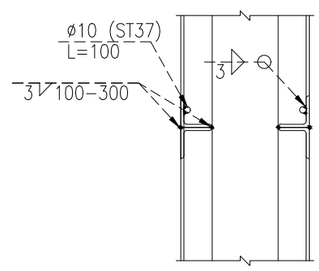

VIEW-3

Sc. 1:10

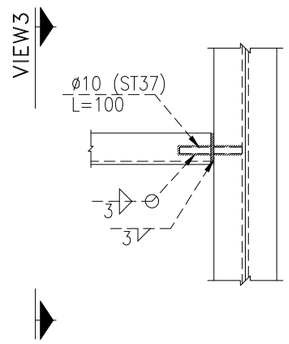

DETAIL-4

Sc. 1:10

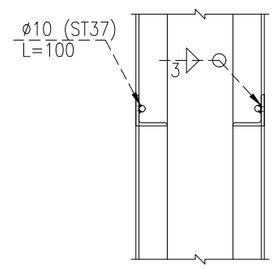

VIEW-4

Sc. 1:10

SIGN. امضاء: DATE تاریخ: APPROVED تصویب:	SIGN. امضاء: DATE تاریخ: CHECKED تحقیق:	DATE تاریخ: 95-12-13 DESCRIPTION شرح:	REVISION تغییرات:
ORDERED BY:		کارفرما: دانشگاه علوم پزشکی خدمات بهداشتی درمانی ایران	
	نام فایل: FILE NAME	عنوان پروژه: مرکز بهداشتی تیپ ۴۲۰ متری PROJECT TITLE	
DATE تاریخ: SIGNATURE امضاء	شماره پروژه: P. PROJ. NO. FIELD		
	طراحی DESIGNED		
	ترسیم DRAWN BY:	عنوان نقشه: جزئیات مهار تیغه ها	مقیاس SCALE
	کنترل CHECKED BY:		
	تصویب APPROVED		واحد UNIT
معماری	رشته	DWG. NO. Arch-F2-023 شماره نقشه	